基本構成

構造概要

三菱日立ホームエレベーターのホームエレベーター、小規模建物用小型エレベーター、小規模共同住宅用エレベーターは、巻上機を昇降路最下部もしくは上部に設置していますので、機械室は不要です。

取付図

グランデ　ファミリー　DXアバンティ
DX禅　DXファインウッド　ファミロング
コンパクト　ジュニア　モアグランデ
モアプラス　モアロング　モアスタンダード
Rプラス

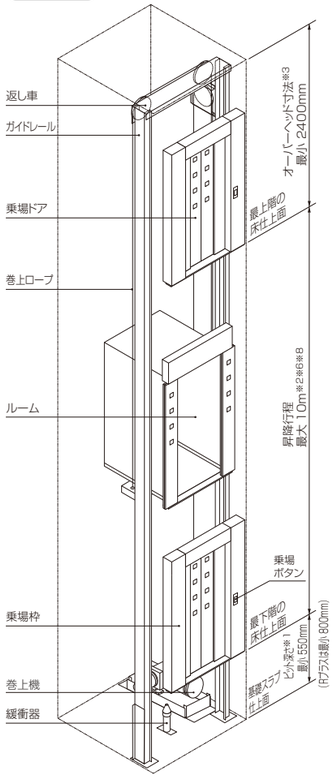

ファミスリム

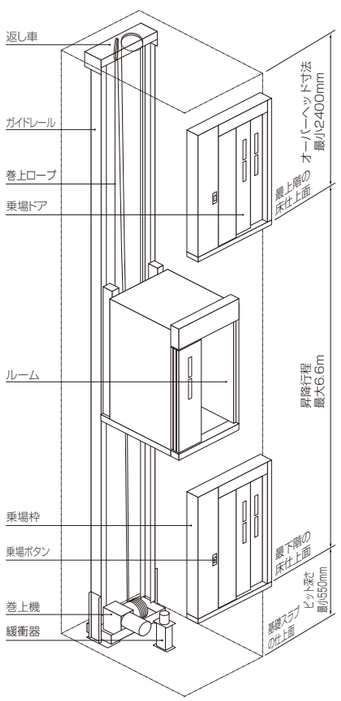

Rメート

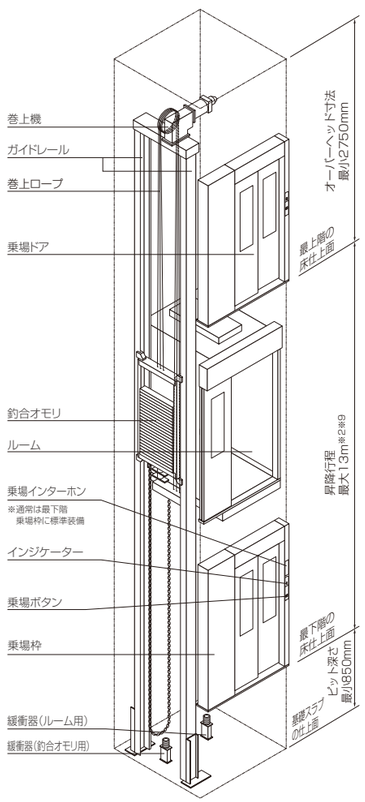

基本仕様

■ホームエレベーター「スイ～とホームS」

機種		グランデ	ファミリー	DXアバンティ	DX禅	DXファインウッド	ファミロング	ファミスリム	コンパクト	ジュニア
形名		SWA-00-3	SRJ-00-3	SRJ-01-3	SRJ-02-3	SRJ-03-3	SLF-00-3	STC-00-3	SRL-00-2	SKL-00-2
用途		乗用								
駆動方式		ロープ式(ベースメント巻胴式)								
操作方式		単式自動方式(1BC)								
定員(積載量)		3名(200kg)							2名(150kg)	
定格速度		上昇20m(最高30m)/min･下降30m/min						上昇･下降20m/min		
制御方式		インバーター制御方式								
最大昇降行程／最大停止箇所	一方向	10m※2※8/4箇所	13m※2※8/5箇所				10m※2※8/4箇所	6.6m/3箇所	10m※2※8/4箇所	
	二方向	10m※2※8/5箇所							10m※2※8/5箇所	
ドア形式		電動4枚戸両引き式						電動3枚戸片引き式(左勝手のみ)	電動4枚戸両引き式	
電源		駆動用:単相200V 照明用:単相100V								
モーター容量		2.6kW							2.3kW	
ルーム内法※4(mm) 間口×奥行×高さ	一方向	950×1400×2000	950×1150×2000				880×1300×2000	900×995×2000	770×950×2000	1000×610×2000
	二方向	950×1450×2000	950×1180×2000				880×1350×2000		770×980×2000	
出入口寸法(mm) 間口×高さ		800×1900						680×1900		800×1900
昇降路内法※5(mm) 間口×奥行	一方向	1325×1575	1325×1325(1350※7)				1325×1475	1040×1640	1150×1200	1670×790
	二方向	1325×1720	1325×1450				1325×1620		1150×1250	
1日の使用頻度		150回以下						50回以下		

■小規模建物用小型エレベーター「スイ～とモアS」

機種		モアグランデ	モアプラス	モアロング	モアスタンダード
形名		KWA-00-3	KRK-00-3	KLF-00-3	KRJ-00-3
用途		乗用			
駆動方式		ロープ式(ベースメント巻胴式)			
操作方式		単式自動方式(1BC)	乗合全自動方式(2BC)	単式自動方式(1BC)	
定員(積載量)		3名(240kg)	3名(200kg)		
定格速度		上昇20m(最高30m)/min･下降30m/min			
制御方式		インバーター制御方式			
最大昇降行程／最大停止箇所	一方向	10m※2※8/4箇所			
	二方向		10m※2※8/5箇所		
ドア形式		電動4枚戸両引き式			
電源		駆動用:単相200V 照明用:単相100V			
モーター容量		2.6kW			
ルーム内法※4(mm) 間口×奥行×高さ	一方向	950×1400×2100	950×1150×2000	880×1300×2000	950×1150×2000
	二方向		950×1180×2000	880×1350×2000	950×1180×2000
出入口寸法(mm) 間口×高さ		800×2000	800×1900		
昇降路内法※5(mm) 間口×奥行	一方向	1325×1575	1325×1325	1325×1475	1325×1325
	二方向		1325×1450	1325×1620	1325×1450
1日の使用頻度		150回以下			

■小規模共同住宅用エレベーター「スイ～とメゾン」

機種	Rプラス	Rメート
形名	RRA-00-3	RFE-00-3
用途	乗用	
駆動方式	ロープ式(ベースメント巻胴式)	ロープ式(トラクション式)
操作方式	乗合全自動方式(2BC)	
定員(積載量)	3名(250kg)	
定格速度	上昇20m(最高30m)･下降30m/min	上昇･下降30m/min
制御方式	インバーター制御方式	
最大昇降行程／最大停止箇所	10m※2※8/4箇所	13m※2※9/5箇所
ドア形式	電動4枚戸両引き式	電動2枚戸片引き式
電源	駆動用:単相200V 照明用:単相100V	
モーター容量	2.6kW	1.2kW
ルーム内法※4(mm) 間口×奥行×高さ	950×1150×2000	900×1150×2000
出入口寸法(mm) 間口×高さ	800×1900	800×2000
昇降路内法(mm) 間口×奥行	1325×1325※5	【鉄骨造･コンクリート造】1450×1450 【木造】1500×1500
1日の使用頻度	150回以下	

※1 二方向出入口の場合は最小750mm
※2 昇降行程が7mを超える場合は、P波センサー付地震時管制運転を含んだオプション適用が必要となります。
※3 「DXアバンティ」は2450mm、「モアグランデ」および出入口･天井高さ100mmUP(オプション)適用の場合は2500mmとなります。
※4 確認申請及び建築基準法により床面積計算時のルーム奥行寸法は、踏込部を除いた値となります。
※5 遮煙乗場ドア(オプション)適用の場合、昇降路内法が異なりますので、詳しくは69～74ページをご参照ください。
※6 昇降行程10m超仕様(オプション)適用の場合(ファミリー、DX一方向出入口のみ)、昇降行程最大13mとなります。
※7 ( )内数値は、昇降行程10m超仕様(オプション)適用の場合を示します。
※8 階間は9.3m以下としてください。詳しくは当社までお問い合せください。
※9 階間は10m以下としてください。詳しくは当社までお問い合せください。